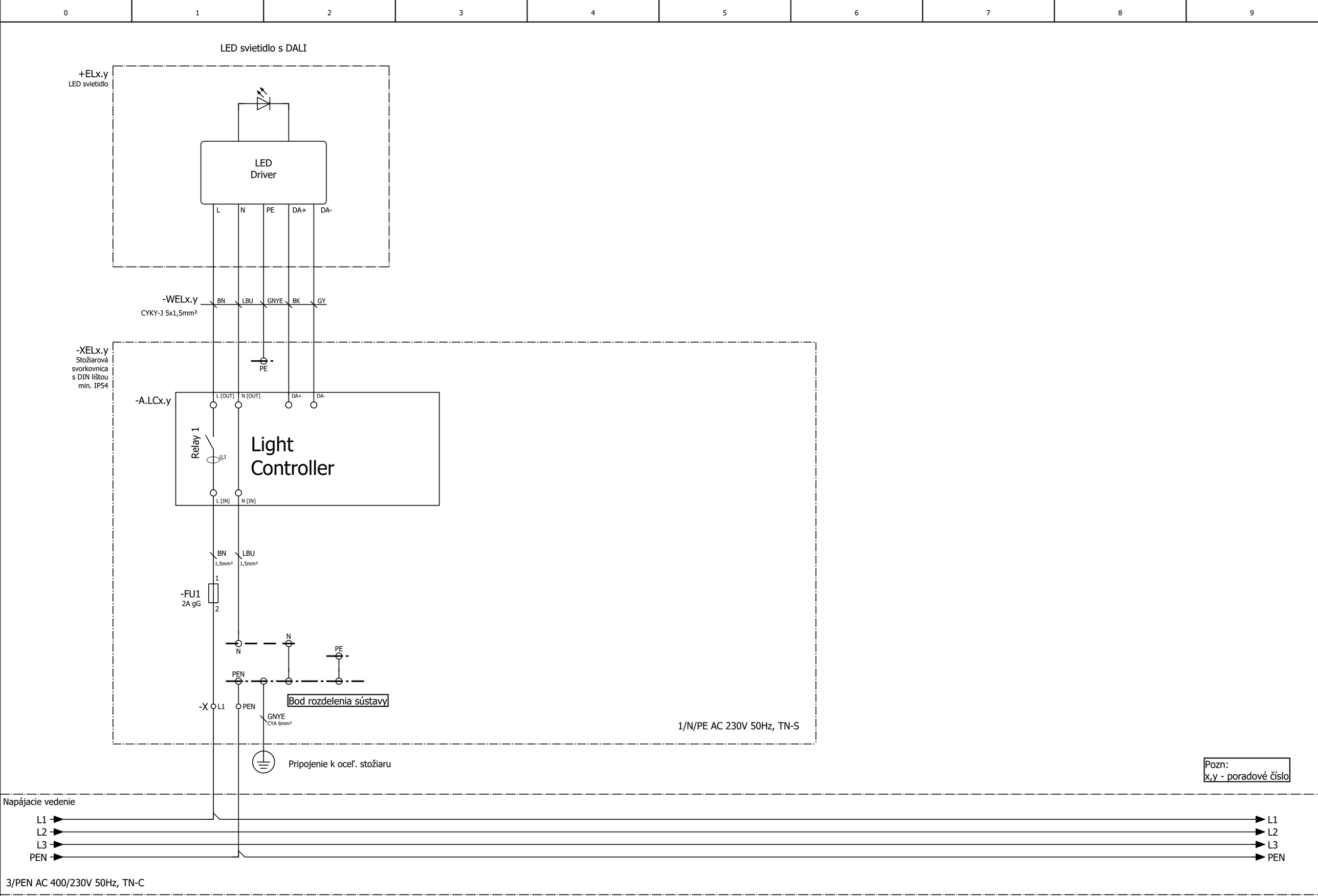
0
1
2
3
4
5
6
7
8
9
LED svietidlo s DALI
+ELx.y
LED svietidlo
LED
Driver
L
N
PE
DA+
DA-
-WELx.y
CYKY-J 5x1,5mm²
BN
LBU
GNYE
BK
GY
-XELx.y
Stožiarová
svorkovnica
s DIN lištou
min. IP54
PE
-A.LCx.y
L [OUT]
N [OUT]
DA+
DA-
Relay 1
U,I
Light
Controller
L [IN]
N [IN]
BN
1,5mm²
LBU
1,5mm²
1
-FU1
2A gG
2
N
N
PE
PEN
Bod rozdelenia sústavy
-X
L1
PEN
GNYE
CYA 6mm²
1/N/PE AC 230V 50Hz, TN-S
Pripojenie k oceľ. stožiaru
Pozn:
x,y - poradové číslo
Napájacie vedenie
L1
L2
L3
PEN
L1
L2
L3
PEN
3/PEN AC 400/230V 50Hz, TN-C

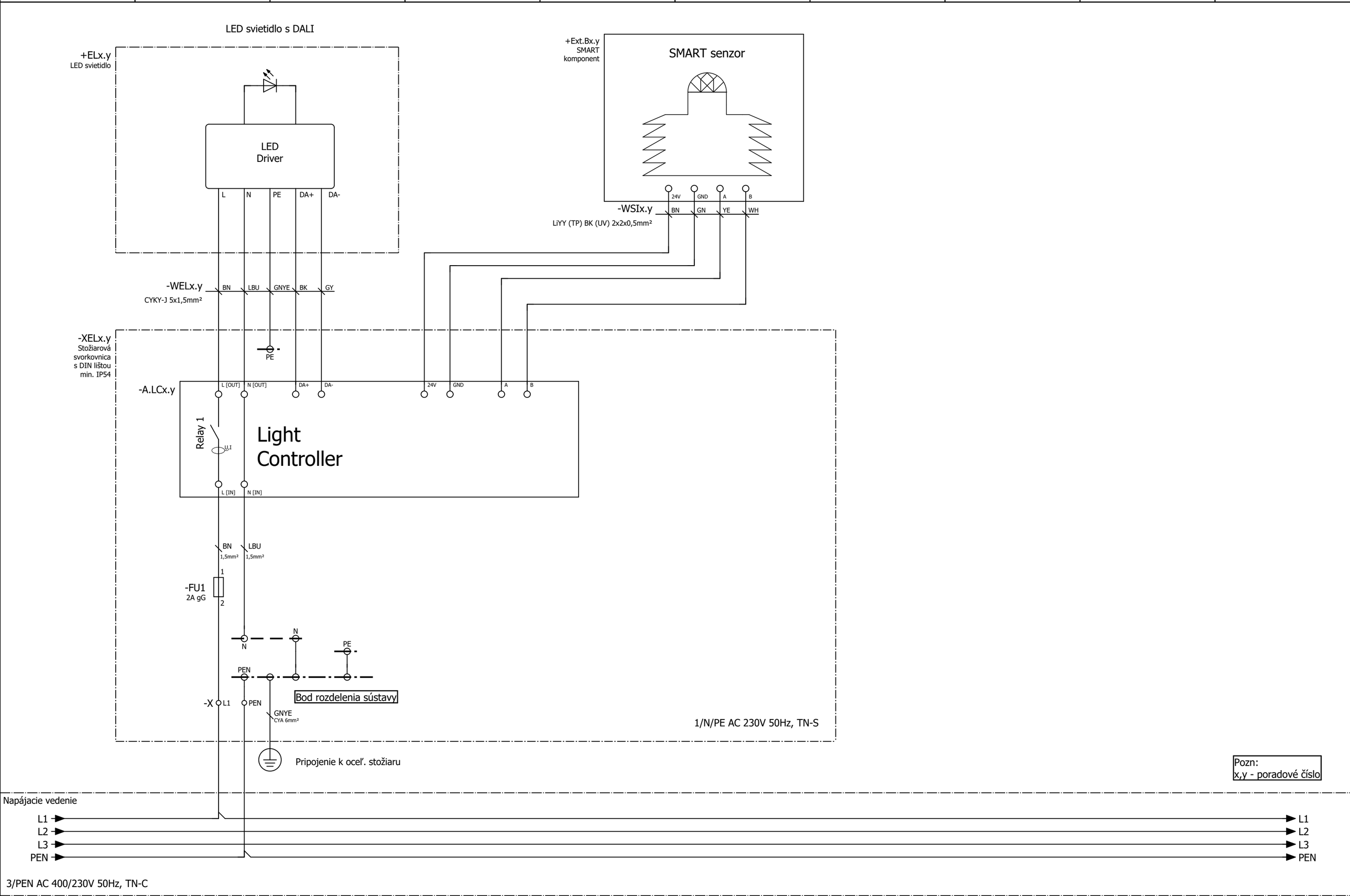
LED svietidlo s DALI
+ELx.y
LED svietidlo
LED Driver
L
N
PE
DA+
DA-
+Ext.Bx.y
SMART komponent
SMART senzor
24V
GND
A
B
-WSIx.y
BN
GN
YE
WH
LiYY (TP) BK (UV) 2x2x0,5mm²
-WELx.y
BN
LBU
GNYE
BK
GY
CYKY-J 5x1,5mm²
-XELx.y
Stožiarová svorkovnica s DIN lištou min. IP54
PE
-A.LCx.y
L [OUT]
N [OUT]
DA+
DA-
24V
GND
A
B
Relay 1
U,I
Light Controller
L [IN]
N [IN]
BN
1,5mm²
LBU
1,5mm²
1
-FU1
2A gG
2
N
N
PE
PEN
Bod rozdelenia sústavy
-X
L1
PEN
GNYE
CYA 6mm²
1/N/PE AC 230V 50Hz, TN-S
Pripojenie k oceľ. stožiaru
Pozn:
x,y - poradové číslo
Napájacie vedenie
L1
L2
L3
PEN
L1
L2
L3
PEN
3/PEN AC 400/230V 50Hz, TN-C

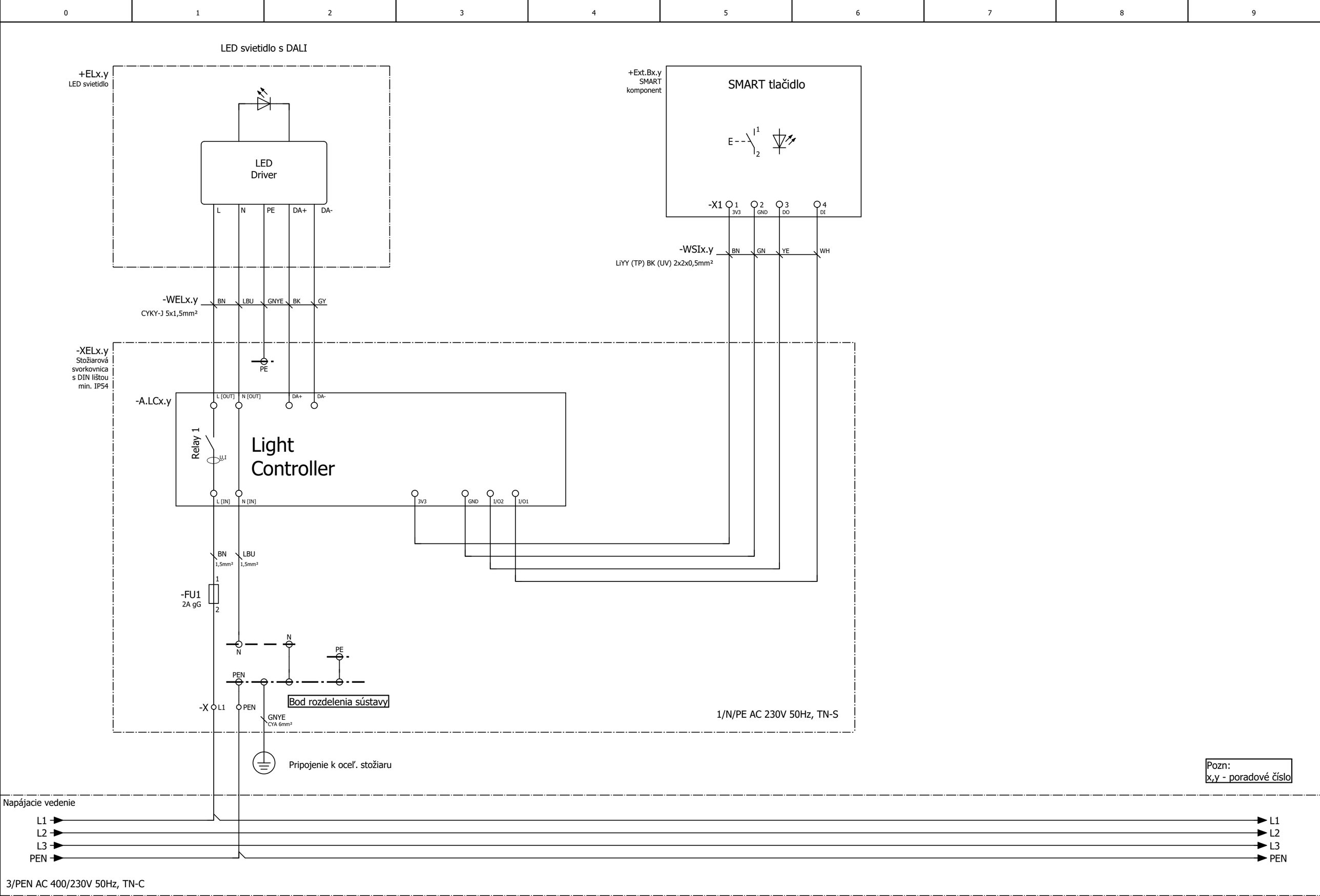
LED svietidlo s DALI
+ELx.y
LED svietidlo
LED Driver
L
N
PE
DA+
DA-
+Ext.Bx.y
SMART komponent
SMART tlačidlo
E
1
2
-X1
1 3V3
2 GND
3 DO
4 DI
-WSIx.y
LiYY (TP) BK (UV) 2x2x0,5mm²
BN
GN
YE
WH
-WELx.y
CYKY-J 5x1,5mm²
BN
LBU
GNYE
BK
GY
-XELx.y
Stožiarová svorkovnica s DIN lištou min. IP54
PE
-A.LCx.y
L [OUT]
N [OUT]
DA+
DA-
Relay 1
U,I
Light Controller
L [IN]
N [IN]
3V3
GND
I/O2
I/O1
BN
1,5mm²
LBU
1,5mm²
1
-FU1
2A gG
2
N
N
PE
PEN
Bod rozdelenia sústavy
-X
L1
PEN
GNYE
CYA 6mm²
1/N/PE AC 230V 50Hz, TN-S
Pripojenie k oceľ. stožiaru
Pozn:
x,y - poradové číslo
Napájacie vedenie
L1
L2
L3
PEN
L1
L2
L3
PEN
3/PEN AC 400/230V 50Hz, TN-C

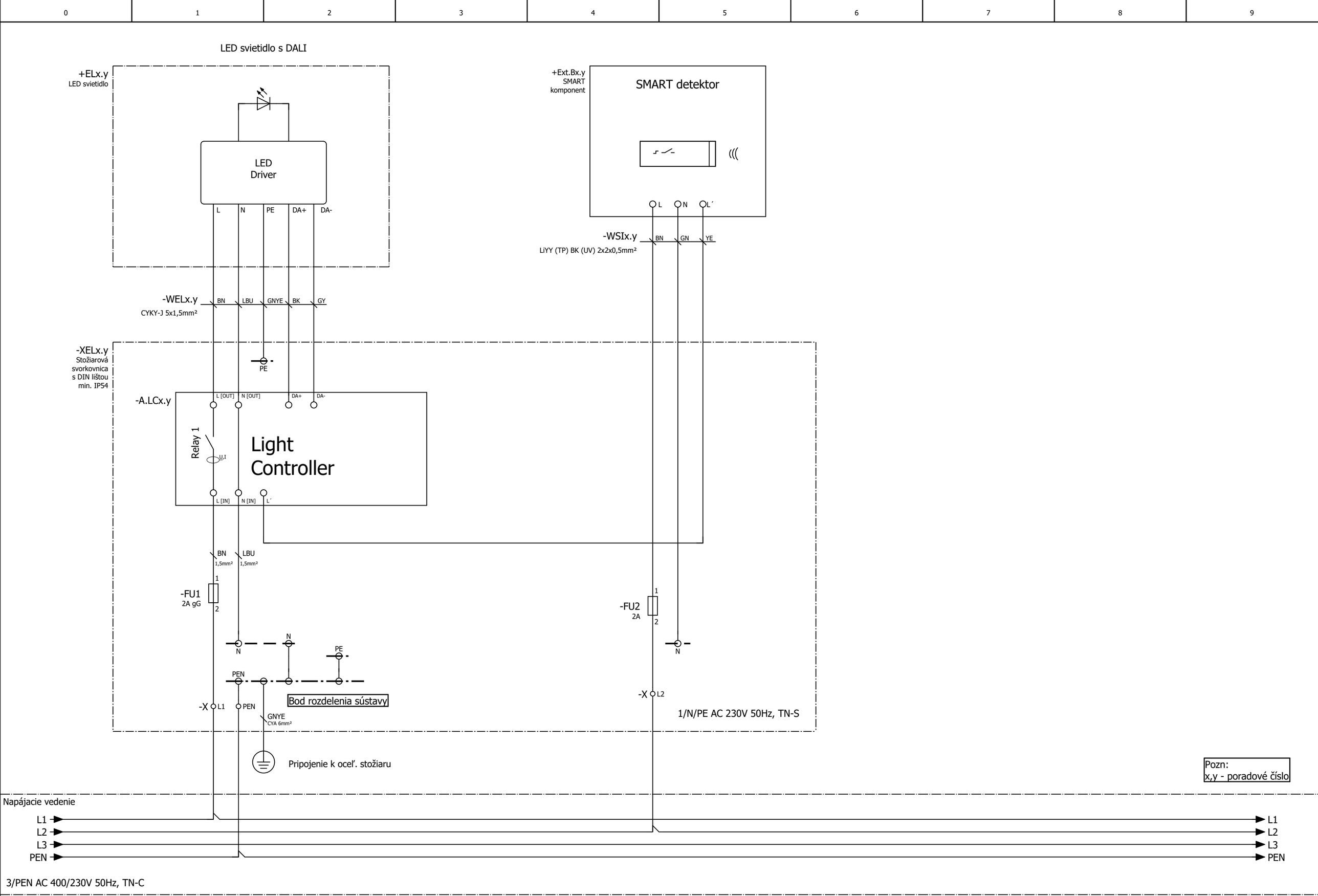
LED svietidlo s DALI
+ELx.y
LED svietidlo
LED Driver
L
N
PE
DA+
DA-
+Ext.Bx.y
SMART komponent
SMART detektor
L
N
L´
-WSIx.y
LiYY (TP) BK (UV) 2x2x0,5mm²
BN
GN
YE
-WELx.y
CYKY-J 5x1,5mm²
BN
LBU
GNYE
BK
GY
-XELx.y
Stožiarová svorkovnica s DIN lištou min. IP54
PE
-A.LCx.y
L [OUT]
N [OUT]
DA+
DA-
Relay 1
U,I
Light Controller
L [IN]
N [IN]
L´
BN
1,5mm²
LBU
1,5mm²
-FU1
2A gG
-FU2
2A
N
PE
PEN
Bod rozdelenia sústavy
-X
L1
PEN
GNYE
CYA 6mm²
-X
L2
1/N/PE AC 230V 50Hz, TN-S
Pripojenie k oceľ. stožiaru
Pozn:
x,y - poradové číslo
Napájacie vedenie
L1
L2
L3
PEN
3/PEN AC 400/230V 50Hz, TN-C

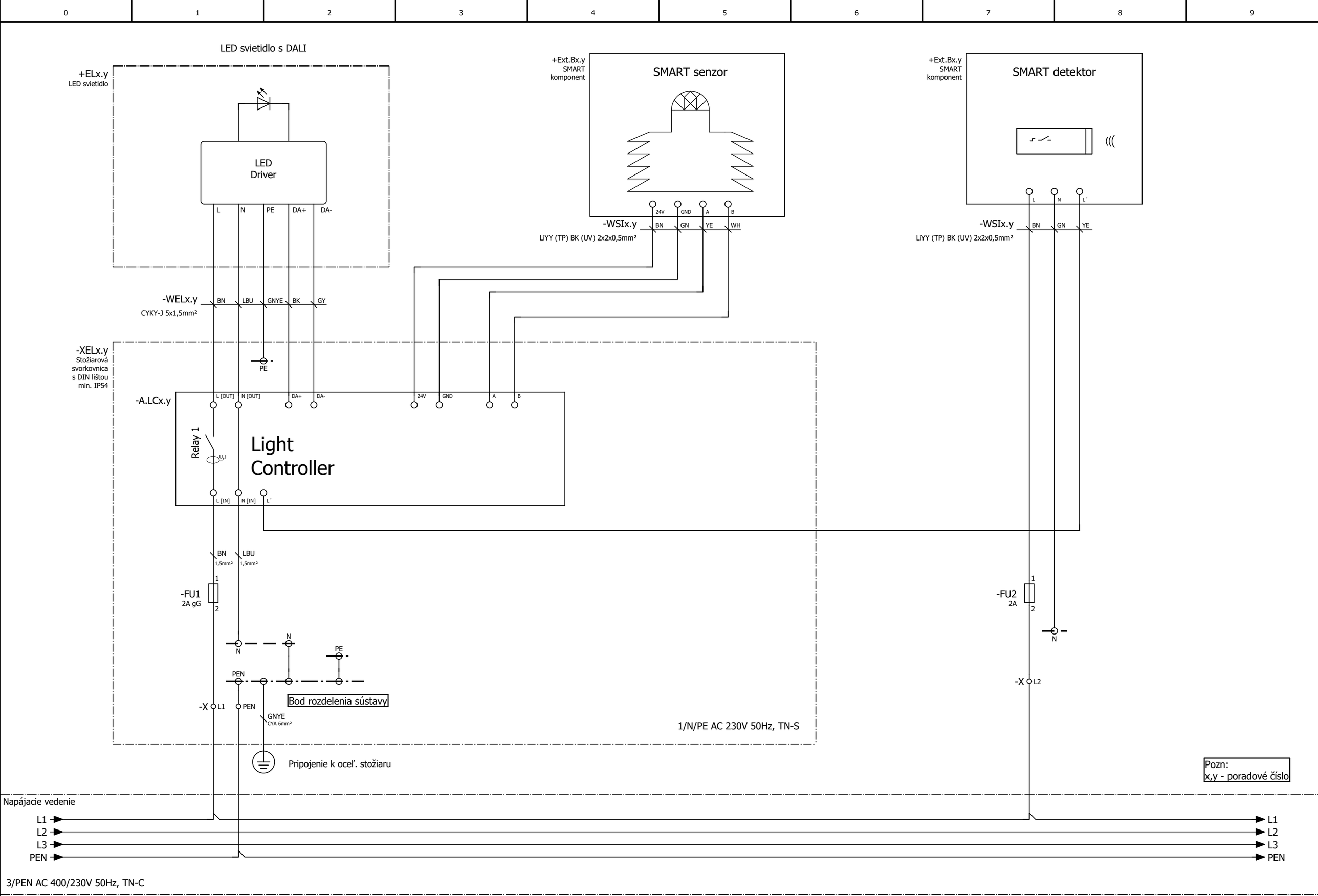
LED svietidlo s DALI
+ELx.y
LED svietidlo
LED Driver
L
N
PE
DA+
DA-
+Ext.Bx.y
SMART komponent
SMART senzor
24V
GND
A
B
-WSIx.y
BN
GN
YE
WH
LiYY (TP) BK (UV) 2x2x0,5mm²
+Ext.Bx.y
SMART komponent
SMART detektor
L
N
L´
-WSIx.y
BN
GN
YE
LiYY (TP) BK (UV) 2x2x0,5mm²
-WELx.y
BN
LBU
GNYE
BK
GY
CYKY-J 5x1,5mm²
-XELx.y
Stožiarová svorkovnica s DIN lištou min. IP54
PE
-A.LCx.y
L [OUT]
N [OUT]
DA+
DA-
24V
GND
A
B
Relay 1
U,I
Light Controller
L [IN]
N [IN]
L´
BN
1,5mm²
LBU
1,5mm²
-FU1
2A gG
1
2
N
N
PE
PEN
-X
L1
PEN
Bod rozdelenia sústavy
GNYE
CYA 6mm²
1/N/PE AC 230V 50Hz, TN-S
Pripojenie k oceľ. stožiaru
-FU2
2A
1
2
N
-X
L2
Pozn:
x,y - poradové číslo
Napájacie vedenie
L1
L2
L3
PEN
L1
L2
L3
PEN
3/PEN AC 400/230V 50Hz, TN-C

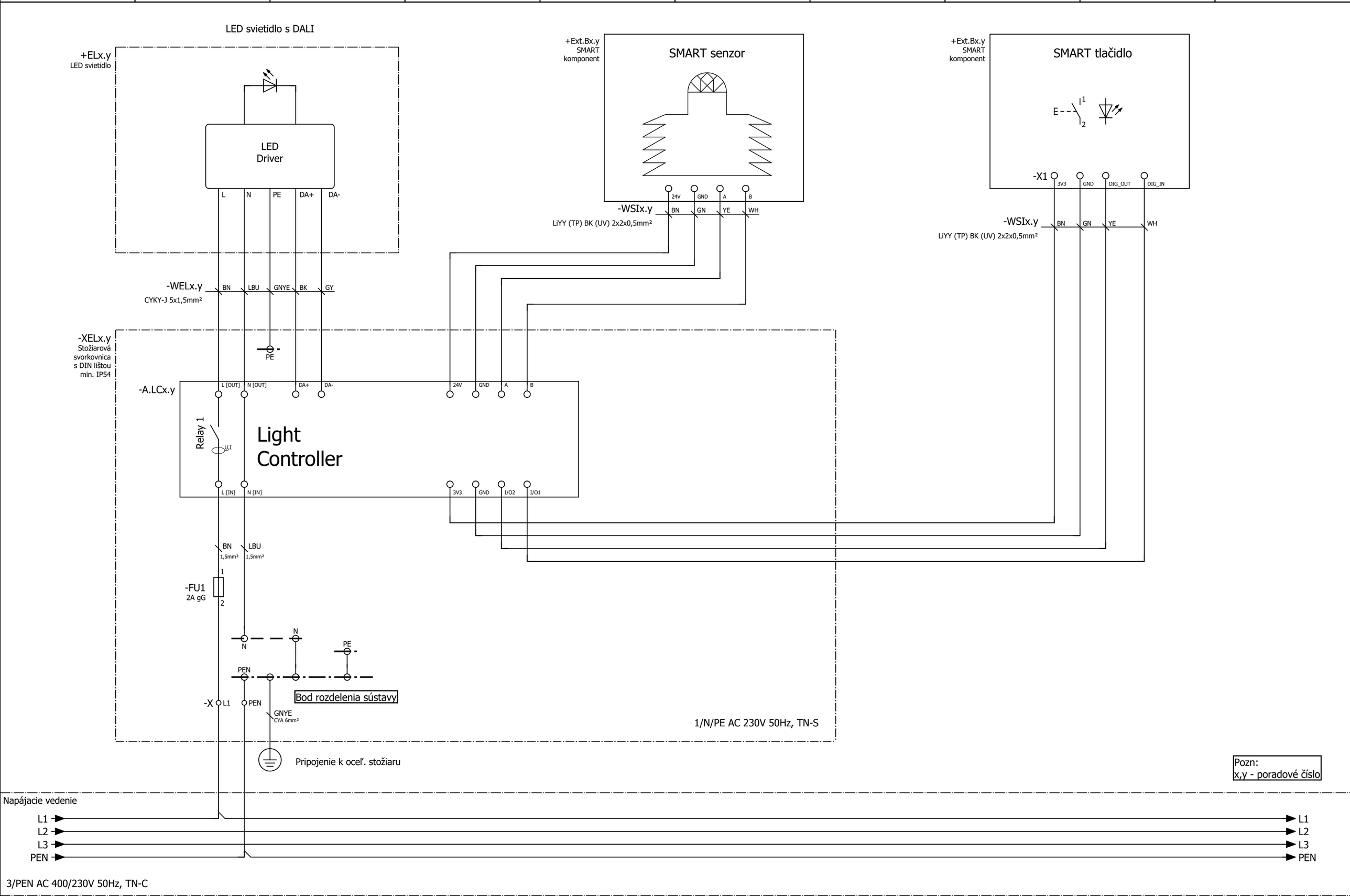
LED svietidlo s DALI
+ELx.y
LED svietidlo
LED Driver
L
N
PE
DA+
DA-
+Ext.Bx.y
SMART komponent
SMART senzor
24V
GND
A
B
-WSIx.y
BN
GN
YE
WH
LiYY (TP) BK (UV) 2x2x0,5mm²
+Ext.Bx.y
SMART komponent
SMART tlačidlo
E
1
2
-X1
3V3
GND
DIG_OUT
DIG_IN
-WSIx.y
BN
GN
YE
WH
LiYY (TP) BK (UV) 2x2x0,5mm²
-WELx.y
BN
LBU
GNYE
BK
GY
CYKY-J 5x1,5mm²
-XELx.y
Stožiarová svorkovnica s DIN lištou min. IP54
PE
-A.LCx.y
L [OUT]
N [OUT]
DA+
DA-
24V
GND
A
B
Relay 1
U,I
Light Controller
L [IN]
N [IN]
3V3
GND
I/O2
I/O1
BN
1,5mm²
LBU
1,5mm²
1
-FU1
2A gG
2
N
N
PE
PEN
Bod rozdelenia sústavy
-X
L1
PEN
GNYE
CYA 6mm²
1/N/PE AC 230V 50Hz, TN-S
Pripojenie k oceľ. stožiaru
Pozn:
x,y - poradové číslo
Napájacie vedenie
L1
L2
L3
PEN
L1
L2
L3
PEN
3/PEN AC 400/230V 50Hz, TN-C

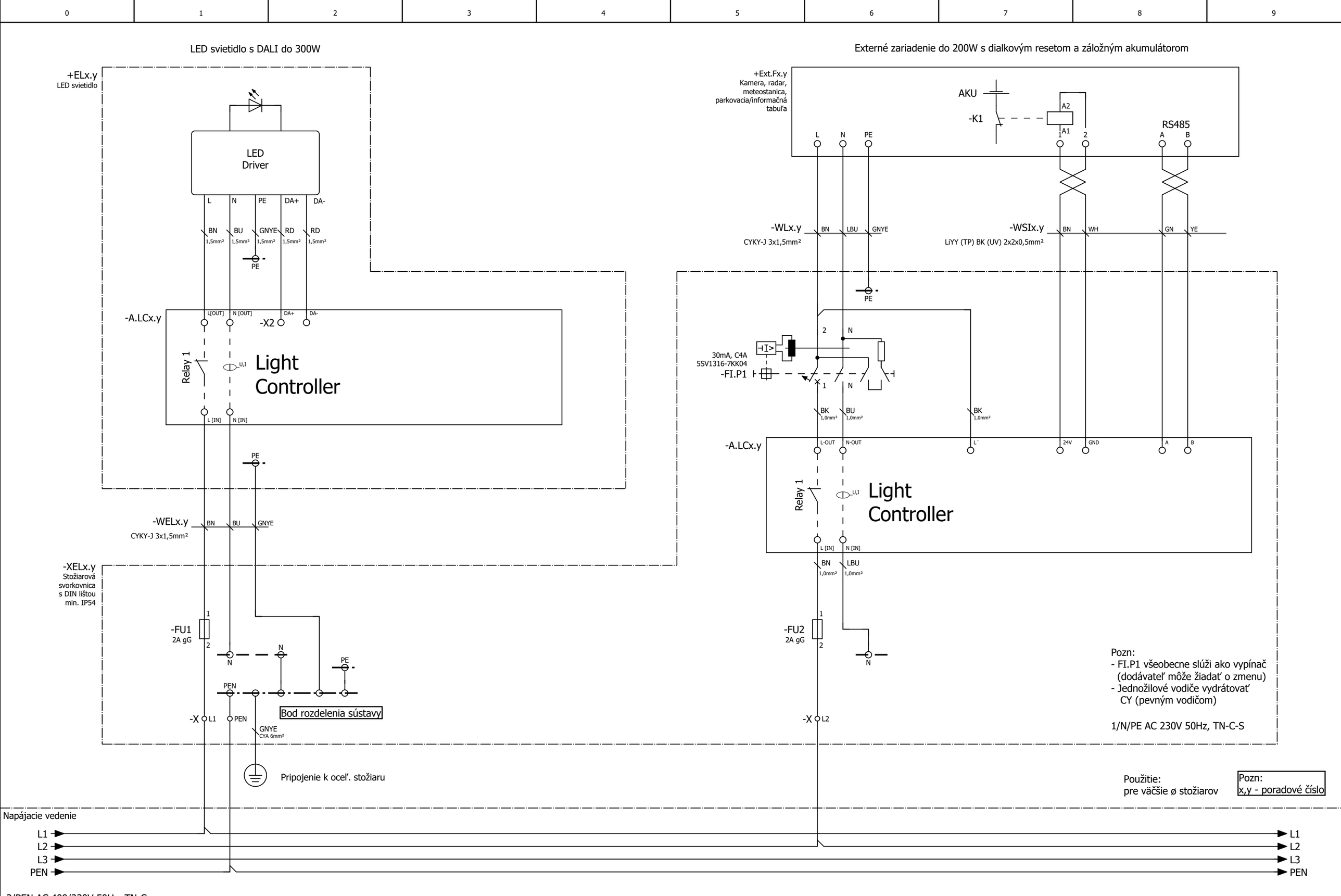
LED svietidlo s DALI do 300W
+ELx.y
LED svietidlo
LED Driver
L
N
PE
DA+
DA-
BN 1,5mm²
BU 1,5mm²
GNYE 1,5mm²
RD 1,5mm²
RD 1,5mm²
PE
-A.LCx.y
L[OUT]
N [OUT]
-X2
DA+
DA-
Relay 1
U,I
Light Controller
L [IN]
N [IN]
PE
-WELx.y
CYKY-J 3x1,5mm²
BN
BU
GNYE
-XELx.y
Stožiarová svorkovnica s DIN lištou min. IP54
-FU1
2A gG
N
PE
PEN
-X L1
PEN
GNYE CYA 6mm²
Bod rozdelenia sústavy
Pripojenie k oceľ. stožiaru
Externé zariadenie do 200W s dialkovým resetom a záložným akumulátorom
+Ext.Fx.y
Kamera, radar, meteostanica, parkovacia/informačná tabuľa
AKU
-K1
A2
A1
1
2
RS485
A
B
L
N
PE
-WLx.y
CYKY-J 3x1,5mm²
BN
LBU
GNYE
-WSIx.y
LiYY (TP) BK (UV) 2x2x0,5mm²
BN
WH
GN
YE
PE
2
N
30mA, C4A
5SV1316-7KK04
-FI.P1
1
N
BK 1,0mm²
BU 1,0mm²
BK 1,0mm²
-A.LCx.y
L-OUT
N-OUT
L´
24V
GND
A
B
Relay 1
U,I
Light Controller
L [IN]
N [IN]
BN 1,0mm²
LBU 1,0mm²
-FU2
2A gG
N
-X L2
Pozn:
- FI.P1 všeobecne slúži ako vypínač (dodávateľ môže žiadať o zmenu)
- Jednožilové vodiče vydrátovať CY (pevným vodičom)
1/N/PE AC 230V 50Hz, TN-C-S
Použitie:
pre väčšie ø stožiarov
Pozn:
x,y - poradové číslo
Napájacie vedenie
L1
L2
L3
PEN
3/PEN AC 400/230V 50Hz, TN-C

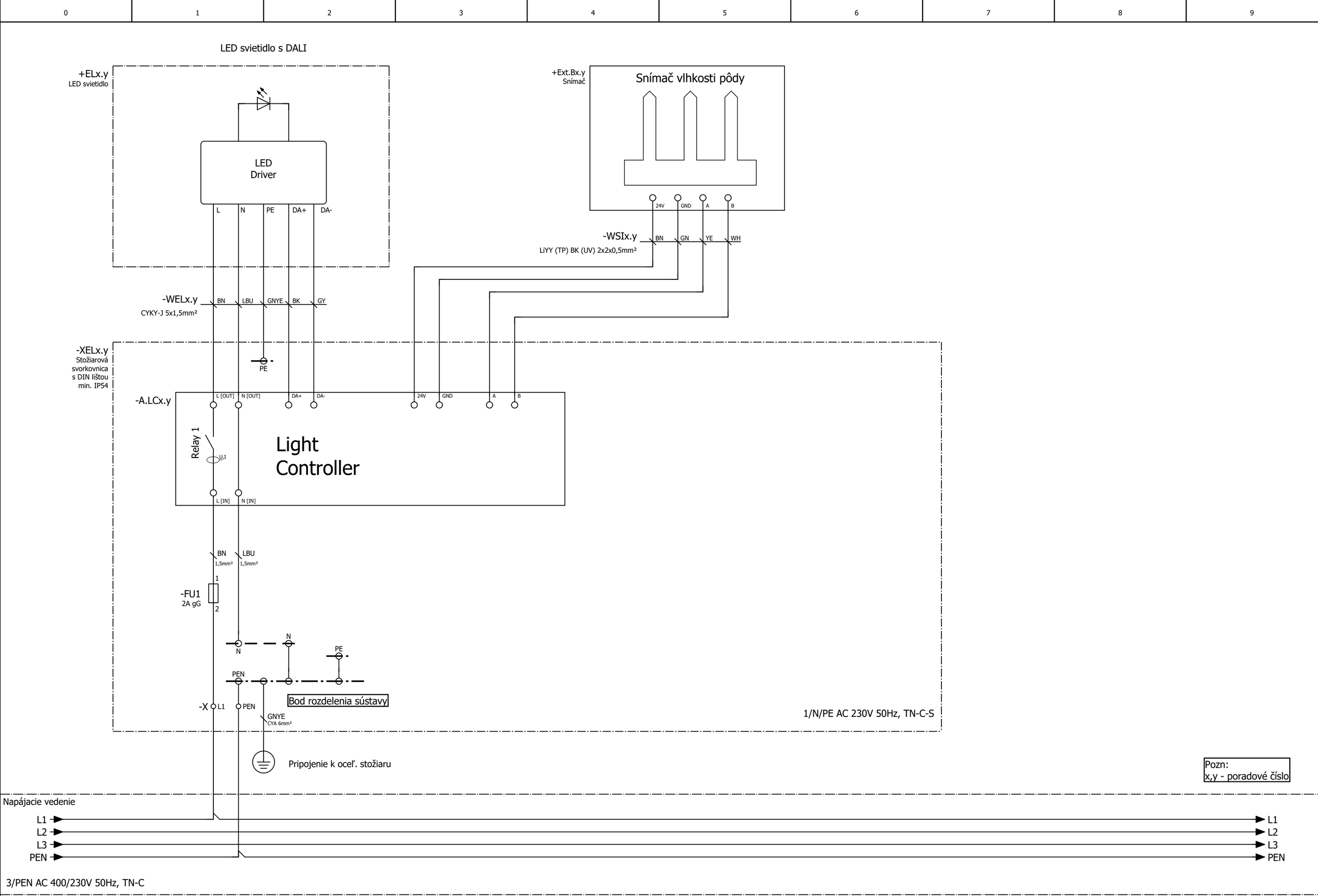
LED svietidlo s DALI
+ELx.y
LED svietidlo
LED
Driver
L
N
PE
DA+
DA-
+Ext.Bx.y
Snímač
Snímač vlhkosti pôdy
24V
GND
A
B
-WSIx.y
LiYY (TP) BK (UV) 2x2x0,5mm²
BN
GN
YE
WH
-WELx.y
CYKY-J 5x1,5mm²
BN
LBU
GNYE
BK
GY
-XELx.y
Stožiarová
svorkovnica
s DIN lištou
min. IP54
PE
-A.LCx.y
L [OUT]
N [OUT]
DA+
DA-
24V
GND
A
B
Relay 1
U,I
Light
Controller
L [IN]
N [IN]
BN
1,5mm²
LBU
1,5mm²
1
-FU1
2A gG
2
N
N
PE
PEN
Bod rozdelenia sústavy
-X
L1
PEN
GNYE
CYA 6mm²
1/N/PE AC 230V 50Hz, TN-C-S
Pripojenie k oceľ. stožiaru
Pozn:
x,y - poradové číslo
Napájacie vedenie
L1
L2
L3
PEN
L1
L2
L3
PEN
3/PEN AC 400/230V 50Hz, TN-C

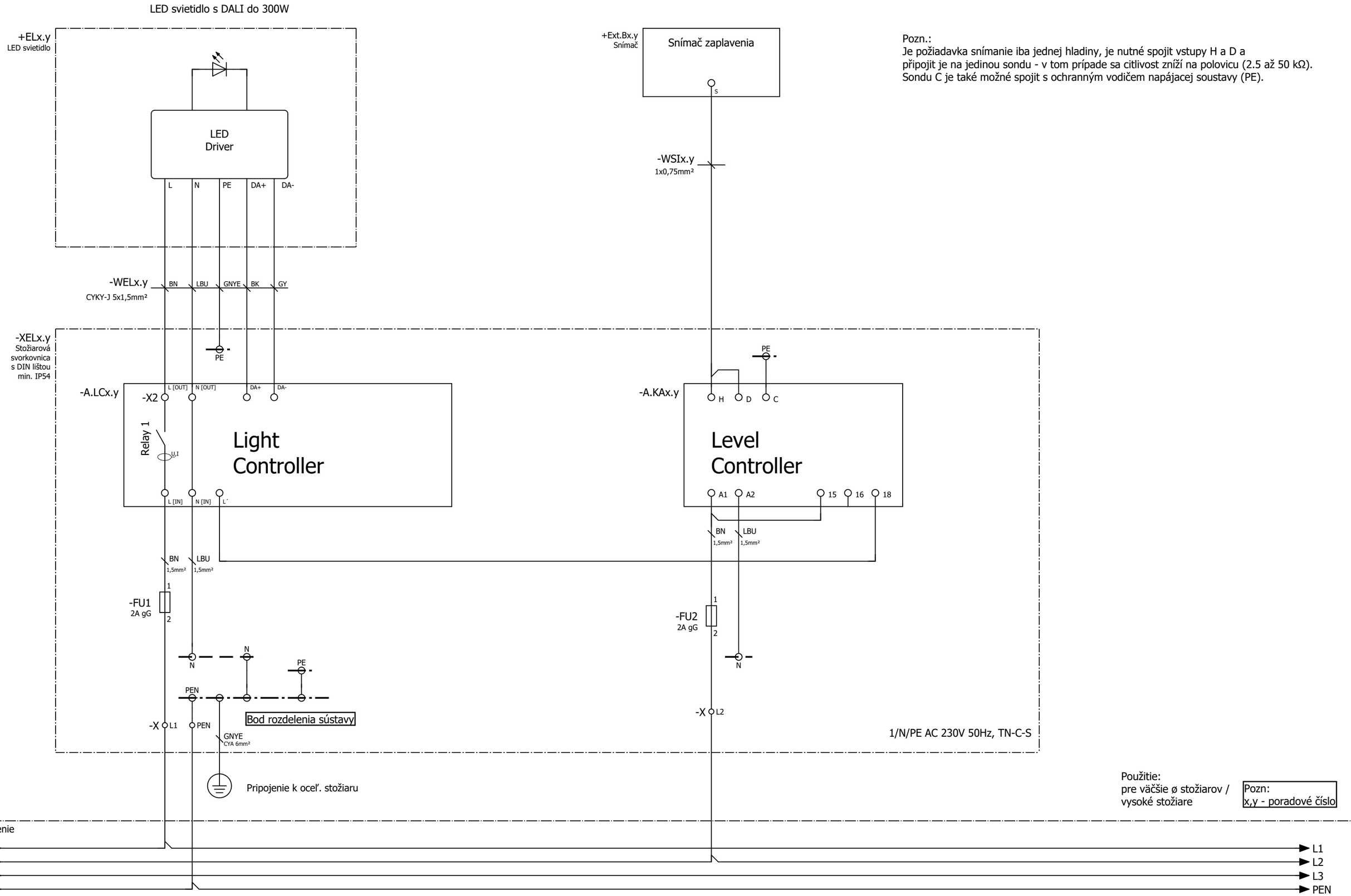

Pozn.:
Je požiadavka snímanie iba jednej hladiny, je nutné spojit vstupy H a D a připojit je na jedinou sondu - v tom prípade sa citlivost zníží na polovicu (2.5 až 50 kΩ).
Sondu C je také možné spojit s ochranným vodičem napájacej soustavy (PE).

Použitie:
pre väčšie ø stožiarov / vysoké stožiare

Pozn:
x,y - poradové číslo

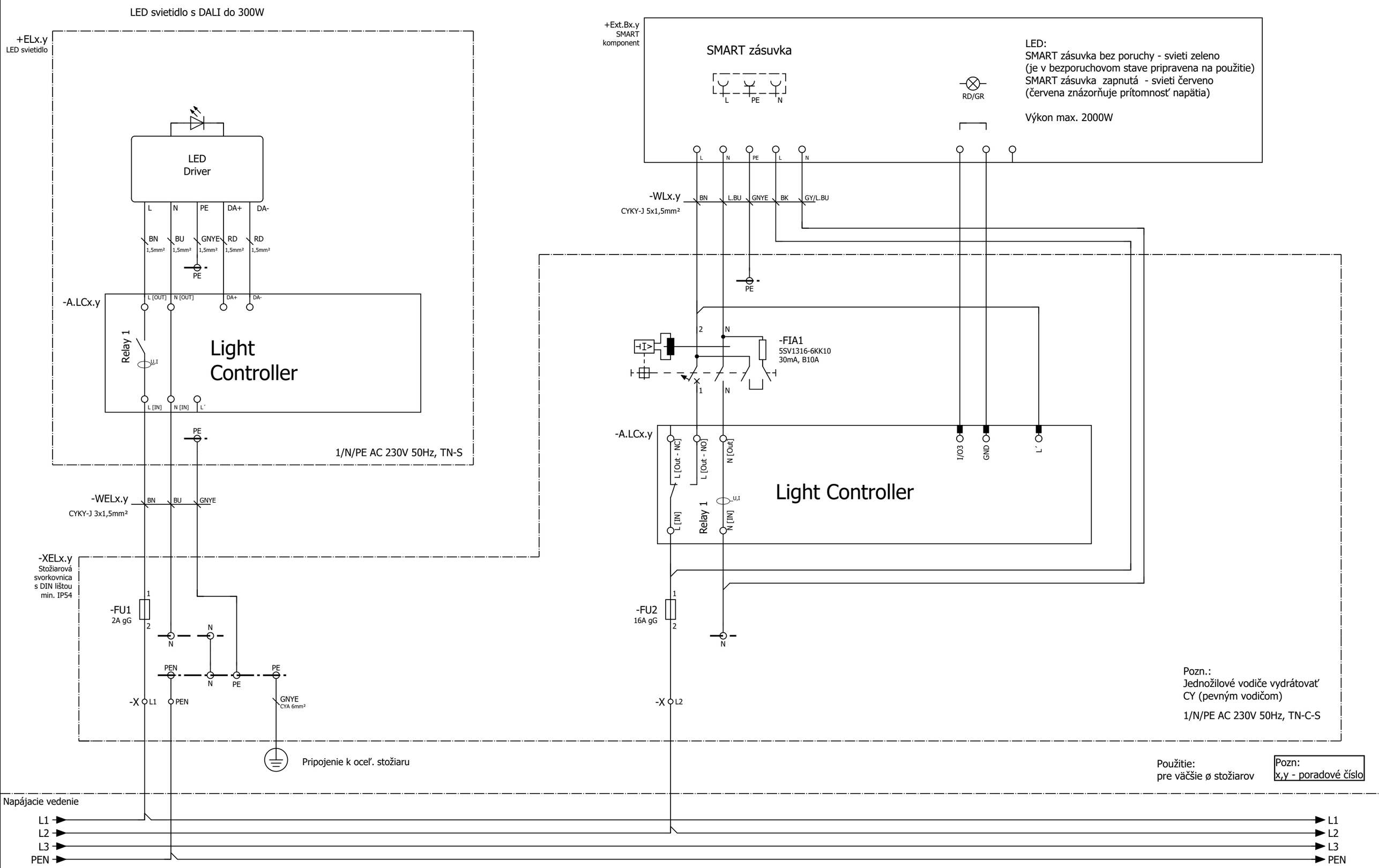
LED svietidlo s DALI do 300W
+ELx.y
LED svietidlo
LED Driver
L
N
PE
DA+
DA-
BN
BU
GNYE
RD
RD
1,5mm²
PE
-A.LCx.y
L [OUT]
N [OUT]
DA+
DA-
Relay 1
U,I
Light Controller
L [IN]
N [IN]
L´
PE
1/N/PE AC 230V 50Hz, TN-S
-WELx.y
CYKY-J 3x1,5mm²
BN
BU
GNYE
-XELx.y
Stožiarová svorkovnica s DIN lištou min. IP54
-FU1
2A gG
N
PEN
PE
-X
L1
PEN
GNYE
CYA 6mm²
Pripojenie k oceľ. stožiaru
+Ext.Bx.y
SMART komponent
SMART zásuvka
L
PE
N
RD/GR
LED:
SMART zásuvka bez poruchy - svieti zeleno
(je v bezporuchovom stave pripravena na použitie)
SMART zásuvka zapnutá - svieti červeno
(červena znázorňuje prítomnosť napätia)
Výkon max. 2000W
-WLx.y
CYKY-J 5x1,5mm²
BN
L.BU
GNYE
BK
GY/L.BU
-FIA1
5SV1316-6KK10
30mA, B10A
-A.LCx.y
L [Out - NC]
L [Out - NO]
N [Out]
L [IN]
N [IN]
Relay 1
Light Controller
I/O3
GND
L´
-FU2
16A gG
-X
L2
Pozn.:
Jednožilové vodiče vydrátovať CY (pevným vodičom)
1/N/PE AC 230V 50Hz, TN-C-S
Použitie:
pre väčšie ø stožiarov
Pozn:
x,y - poradové číslo
Napájacie vedenie
L1
L2
L3
PEN
3/PEN AC 400/230V 50Hz, TN-C

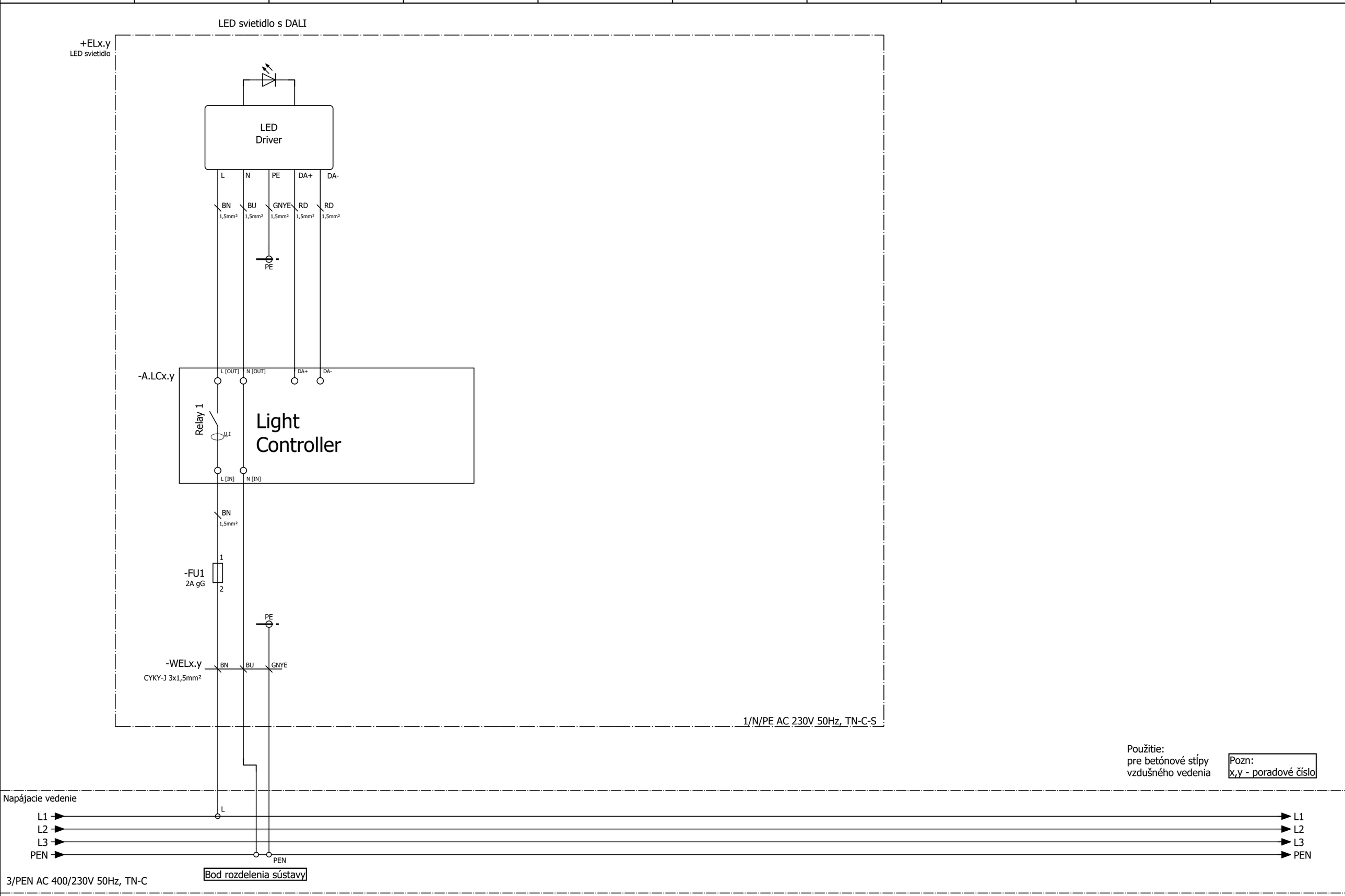
LED svietidlo s DALI
+ELx.y
LED svietidlo
LED
Driver
L
N
PE
DA+
DA-
BN
1,5mm²
BU
1,5mm²
GNYE
1,5mm²
RD
1,5mm²
RD
1,5mm²
PE
-A.LCx.y
L [OUT]
N [OUT]
DA+
DA-
Relay 1
U,I
Light
Controller
L [IN]
N [IN]
BN
1,5mm²
1
-FU1
2A gG
2
PE
-WELx.y
CYKY-J 3x1,5mm²
BN
BU
GNYE
1/N/PE AC 230V 50Hz, TN-C-S
Použitie:
pre betónové stĺpy
vzdušného vedenia
Pozn:
x,y - poradové číslo
Napájacie vedenie
L1
L2
L3
PEN
L
PEN
Bod rozdelenia sústavy
3/PEN AC 400/230V 50Hz, TN-C
L1
L2
L3
PEN

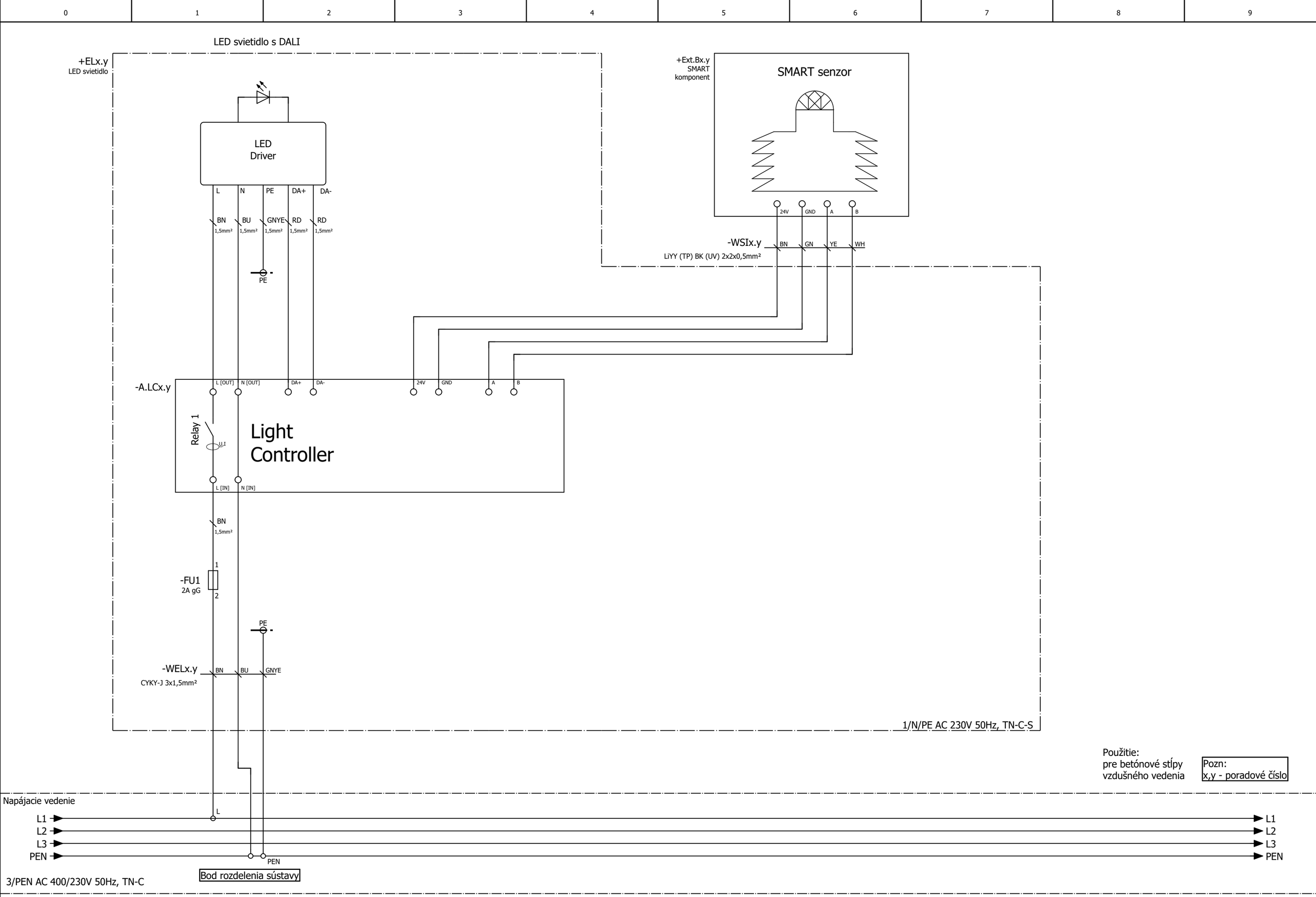
LED svietidlo s DALI
+ELx.y
LED svietidlo
LED
Driver
L
N
PE
DA+
DA-
BN
1,5mm²
BU
1,5mm²
GNYE
1,5mm²
RD
1,5mm²
RD
1,5mm²
PE
+Ext.Bx.y
SMART
komponent
SMART senzor
24V
GND
A
B
-WSIx.y
BN
GN
YE
WH
LiYY (TP) BK (UV) 2x2x0,5mm²
-A.LCx.y
L [OUT]
N [OUT]
DA+
DA-
24V
GND
A
B
Relay 1
U,I
Light
Controller
L [IN]
N [IN]
BN
1,5mm²
1
-FU1
2A gG
2
PE
-WELx.y
BN
BU
GNYE
CYKY-J 3x1,5mm²
1/N/PE AC 230V 50Hz, TN-C-S
Použitie:
pre betónové stĺpy
vzdušného vedenia
Pozn:
x,y - poradové číslo
Napájacie vedenie
L1
L2
L3
PEN
L
PEN
Bod rozdelenia sústavy
3/PEN AC 400/230V 50Hz, TN-C

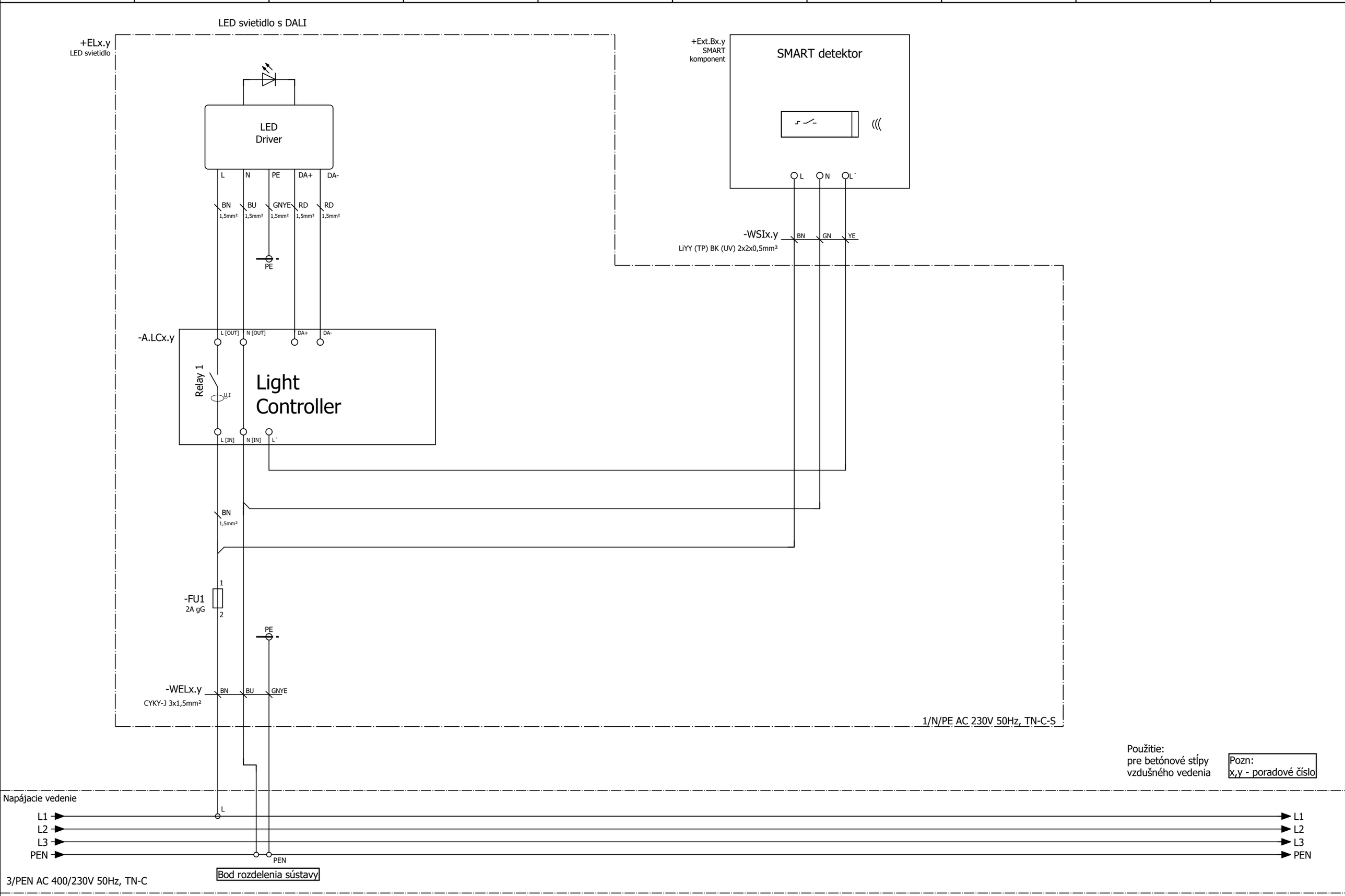
LED svietidlo s DALI
+ELx.y
LED svietidlo
LED
Driver
L
N
PE
DA+
DA-
BN
1,5mm²
BU
1,5mm²
GNYE
1,5mm²
RD
1,5mm²
RD
1,5mm²
PE
+Ext.Bx.y
SMART
komponent
SMART detektor
L
N
L´
-WSIx.y
LiYY (TP) BK (UV) 2x2x0,5mm²
BN
GN
YE
-A.LCx.y
L [OUT]
N [OUT]
DA+
DA-
Relay 1
U,I
Light
Controller
L [IN]
N [IN]
L´
BN
1,5mm²
1
-FU1
2A gG
2
PE
-WELx.y
CYKY-J 3x1,5mm²
BN
BU
GNYE
1/N/PE AC 230V 50Hz, TN-C-S
Použitie:
pre betónové stĺpy
vzdušného vedenia
Pozn:
x,y - poradové číslo
Napájacie vedenie
L1
L2
L3
PEN
L
PEN
L1
L2
L3
PEN
3/PEN AC 400/230V 50Hz, TN-C
Bod rozdelenia sústavy